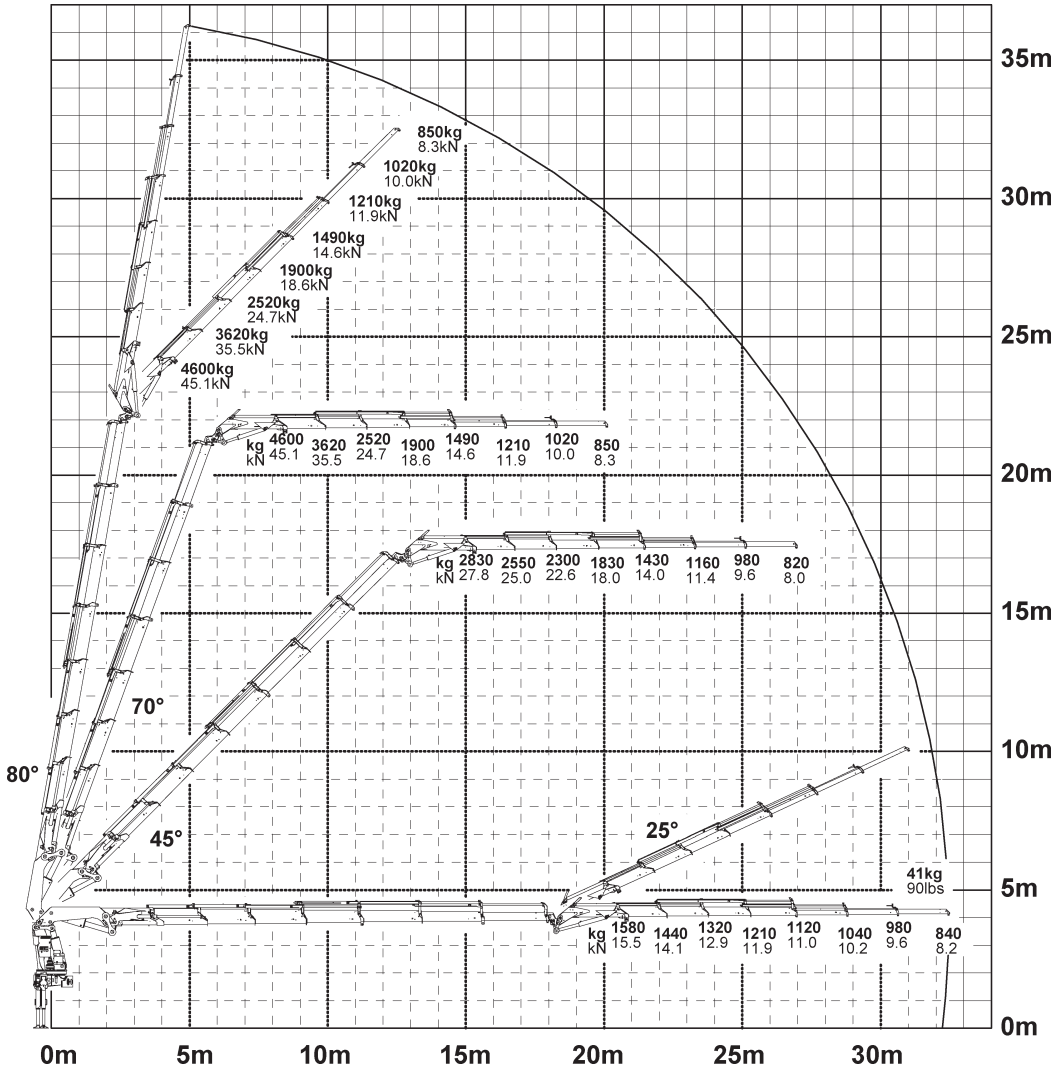

F max.: 240 kN

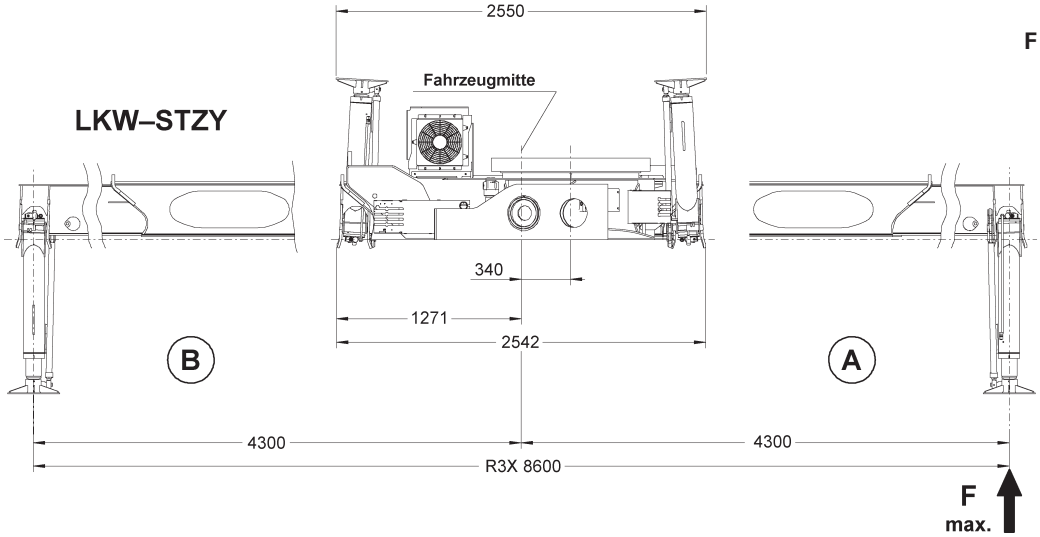

ZERTIFIZIERT
EN ISO 9001 · SCC[P]

Alle Angaben ohne Gewähr und vorbehaltlich technischer Änderungen und Satzfehler.
All information given are for reference only